*Светильники для магнитного шинопровода*

# *MAG.LINE.34 | MAG.LINE.FOCUS.34*

## MAG.LINE.34

Светильник общего освещения

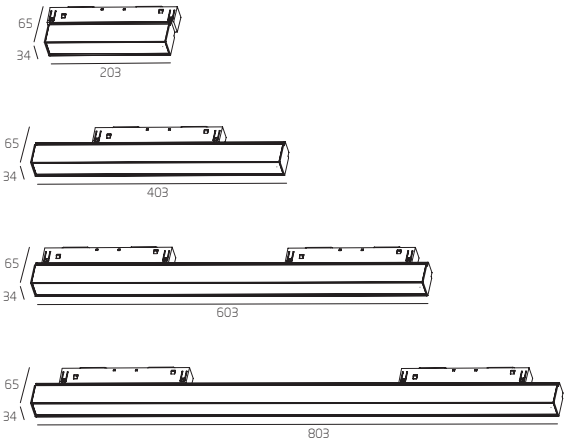


## MAG.LINE.FOCUS.34
## MAG.LINE.FOCUS.34 DIM DALI

Акцентный светильник

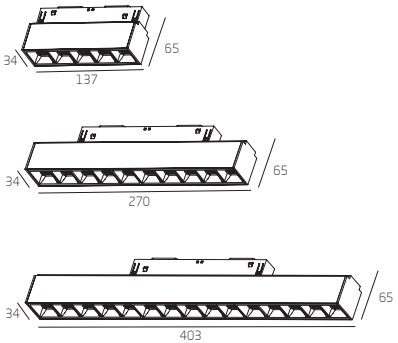


| Наименование | Мощность | Световой поток | Длина (L) мм |
|---|---|---|---|
| Mag.Line.34.200 | 6Вт | 720 лм | 200 |
| Mag.Line.34.400 | 12Вт | 1440 лм | 400 |
| Mag.Line.34.600 | 18Вт | 2160 лм | 600 |
| Mag.Line.34.800 | 24Вт | 2880 лм | 800 |

| Наименование | Мощность | Световой поток | Длина (L) мм |
|---|---|---|---|
| Mag.Line.Focus.34 x5 | 10Вт | 1200лм | 140 |
| Mag.Line.Focus.34 x10 | 20Вт | 2400лм | 270 |
| Mag.Line.Focus.34 x15 | 30Вт | 3600лм | 400 |
| Mag.Line.Focus.34 x10 DIM DALI | 20Вт | 2400лм | 270 |
| Mag.Line.Focus.34 x15 DIM DALI | 30Вт | 3600лм | 400 |

Монтаж - **на магнитный шинопровод MAGNETIC.TRACK.34/V34/NP34**
Источник света - **светодиоды SAMSUNG**
Источник питания - **MeanWell**
Цветовая температура - **3000 K/4000K**
Индекс цветопередачи (RA) **>90**

Материал корпуса - **алюминий**
Стандартный цвет - **белый (RAL-9003), серебро (RAL-9006), черный (RAL- 9005)**
Нестандартный цвет - **любой цвет по шкале RAL**

IP44 48 В F ALU RAL

Powered by
SAMSUNG TRIDONIC