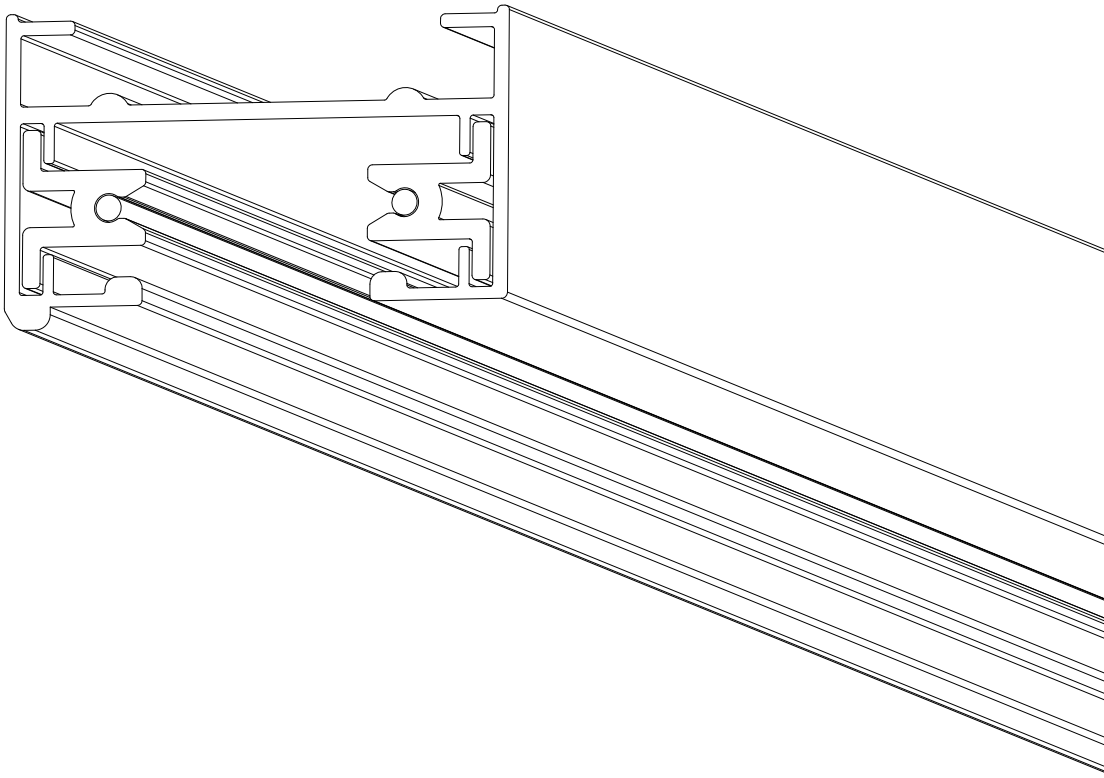

Технический паспорт

Однофазный шинопровод POWER TRACKx1

ХАРАКТЕРИСТИКИ

Монтаж	Накладной/подвесной
Материал	Алюминий
Цвет корпуса	Любой RAL
Потребляемая мощность	220В
Степень защиты	IP20
Гарантия	3 года

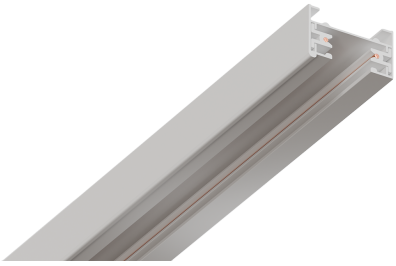

МОДИФИКАЦИИ

Модель	Питание	Размеры
F-PT1-100	Сеть 220 В	19,3*34* 1000
F-PT1-200	Сеть 220 В	19,3*34* 2000
F-PT1-300	Сеть 220 В	19,3*34* 3000

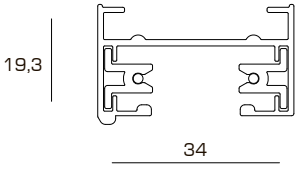

КОМПЛЕКТУЮЩИЕ

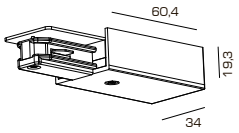

Токоподвод

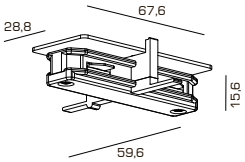

Стык внутренний

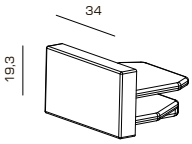

Заглушка

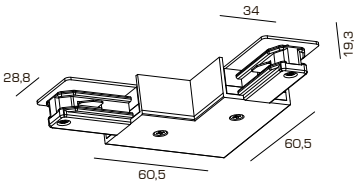

Угловое соединение

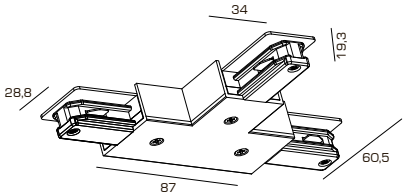

Т-образное соединение

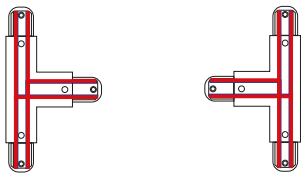

(внешнее и внутреннее)

Инструкция по монтажу трекового однофазного шинопровода

СПОСОБЫ СОЕДИНЕНИЯ ШИНОПРОВОДА

Составить предварительную план-схему трековой осветительной установки в помещении с указанием выбранных мест размещения и типов светильников. Определить вес светильников, мощность и потребляемый ток .
На рисунках приведены некоторые возможные варианты

Если стандартные отрезки шинопровода (по данным каталога) не позволяют собрать требуемую конфигурацию, следует отмерить и отпилить отрезки шинопровода нужной длины. Шинопровод пилится ручной дисковой пилой. Для обеспечения ровного отреза следует использовать направляющее пилу приспособление (стусло).

Использование для распила устройств, способных повредить конструкцию шинопровода, например ножовки и подобных инструментов недопустимо. Если пластиковый профиль не закреплен по всей длине, то в таком случае возможен некоторый люфт шины внутри алюминиевого профиля, что может негативно сказаться на эксплуатации светильников и самого шинопровода.

При определении размеров конструкции в целом, следует учесть размеры соединительных элементов.
Внимание: после нарезки необходимо очистить шинопровод от стружки.

1. Линия

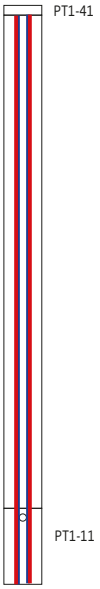

2. Угловое соединение

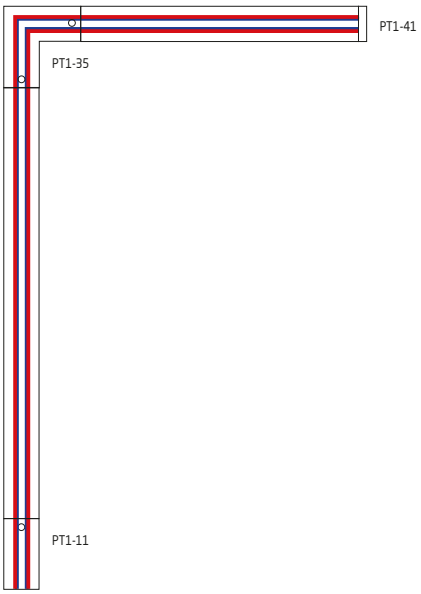

3. Прямоугольное соединение

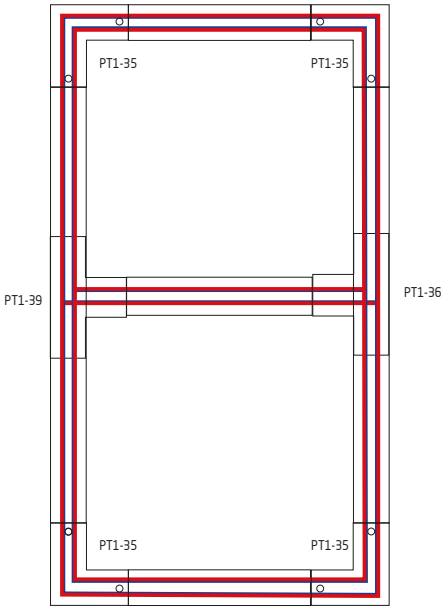

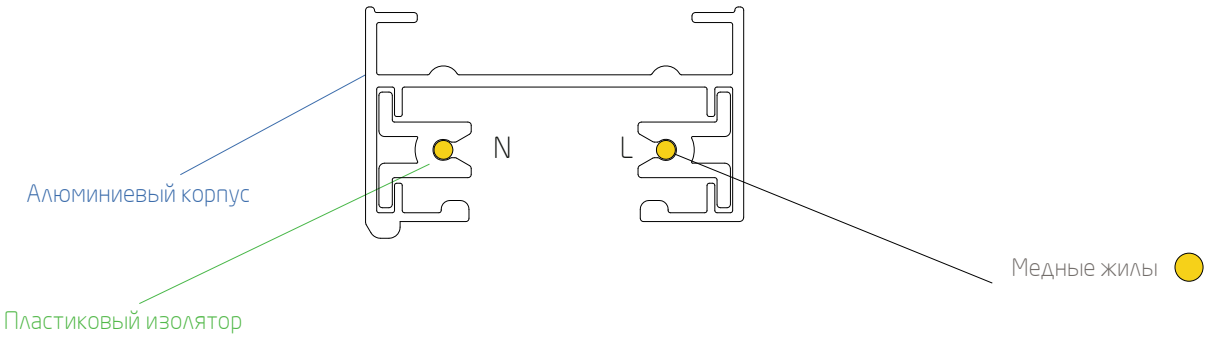

ВАЖНО!

Неправильное подключение комплектующих к шинопроду может привести к поломке самого шинопровода и выходу из строя трековых светильников!

ПОДКЛЮЧЕНИЕ К СЕТИ:

Подключение шинопровода проводится специалистом-электриком в соответствии со схемой приведенной на рисунке и обозначениями на узлах ввода электропитания.

Максимально допустимая мощность – 11кВт.

Шину следует запитывать от отдельного автомата (16 А). Подключение к сети питания может осуществляться через «Ввод питания», Жесткое «L-образное соединение», «Т- образное соединение».

Снимите с «Ввода питания» крышку, раскрутив фиксирующий винт. При необходимости сделайте в торце крышки отверстие для провода (место для ввода отмечено полукругом). Введите провод через отверстие крышки в клеммную колодку «Ввода питания» в соответствии с обозначением контактов и зафиксируйте провода зажимами. Установите и закрепите крышку «Ввод питания».

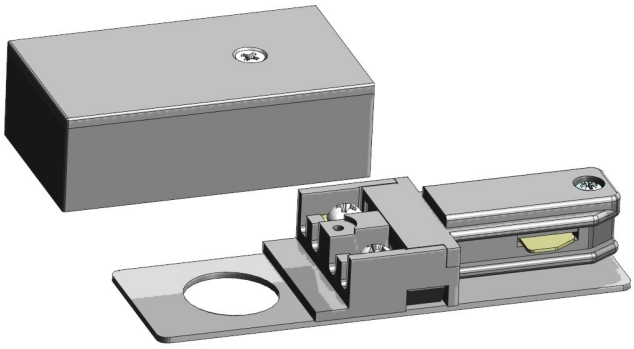

ВНИМАНИЕ. Все работы по монтажу шинопровода и установке светильников, замене ламп и техническому обслуживанию следует проводить при отключенном напряжении питания шинопровода. Категорически запрещается производить перемещение светильников вдоль шинопровода во включенном состоянии.

ВНИМАНИЕ. Установка на шинопровод светильников, конструкция адаптера которых не соответствует конструкции шинопровода, не допускается.

Подключите напряжение и проверьте работу. Направьте светильники в нужных направлениях.

Определить способ крепления шинопровода, точки крепления шинопровода к поверхности,
или места размещения подвесов.
Рекомендуемое расстояние между подвесами не более 1 м, что обеспечивает возможность максимально допустимой нагрузки на шинопровод (5 светильников весом не более 3 кг каждый, на 1 м шинопровода). Рекомендуемое расстояние между креплениями к поверхности 80 см. Рекомендуемое расстояние между светильниками 20 см.

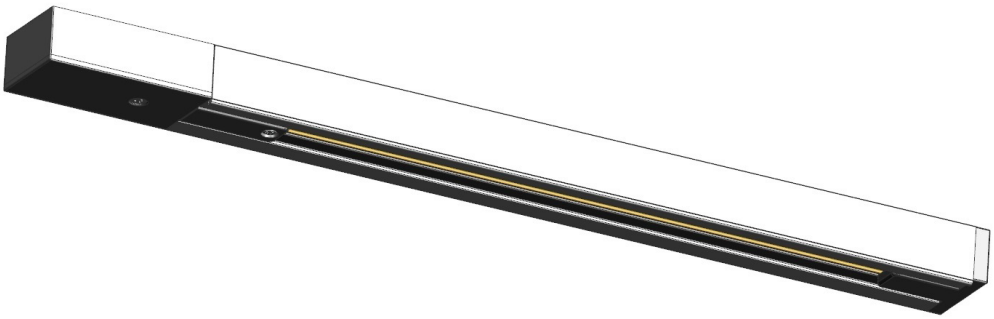

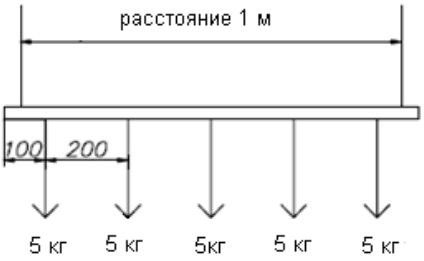

КРЕПЛЕНИЕ шинопровода НА ОПОРНУЮ ПОВЕРХНОСТЬ
1. Распакуйте шинопровод.
2. Разметьте и подготовьте монтажные отверстия.
3. Определите точку ввода в шинопровод. Установите шинопровод на потолок при помощи винтов, крепежных скоб, шурупов, саморезов и др крепежных элементов (шапочка макс 8мм). Проверьте надежность крепления.

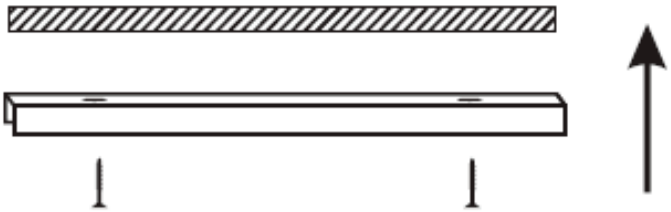

! Внимание: При креплении шинопровода непосредственно к потолку, следует подбирать крепеж, соответствующий материалу потолка.

КРЕПЛЕНИЕ ШИНОПРОВОДА С ПОМОЩЬЮ ПОДВЕСОВ:

Для подвесного крепления необходимо использовать специальные комплекты подвесов, состоящие из троса с концевым стопорным элементом разной длины, крепления-уголка, зажима троса, декоративного колпачка и скобы крепления.

1. Распакуйте шинопровод.
2. Разметьте и подготовьте монтажные крепления подвесов.
3. Закрепите крепление на потолке.
4. Проденьте трос в скобу крепления шинопровода.
5. Установите зажим троса в отверстии крепления.
6. Вставьте оставшийся свободным конец троса в зажим троса, выберете необходимую длину подвеса и зафиксируйте трос зажимом.
7. Отрежьте лишнюю часть троса.
8. Зафиксируете скобу в шинопроводе.

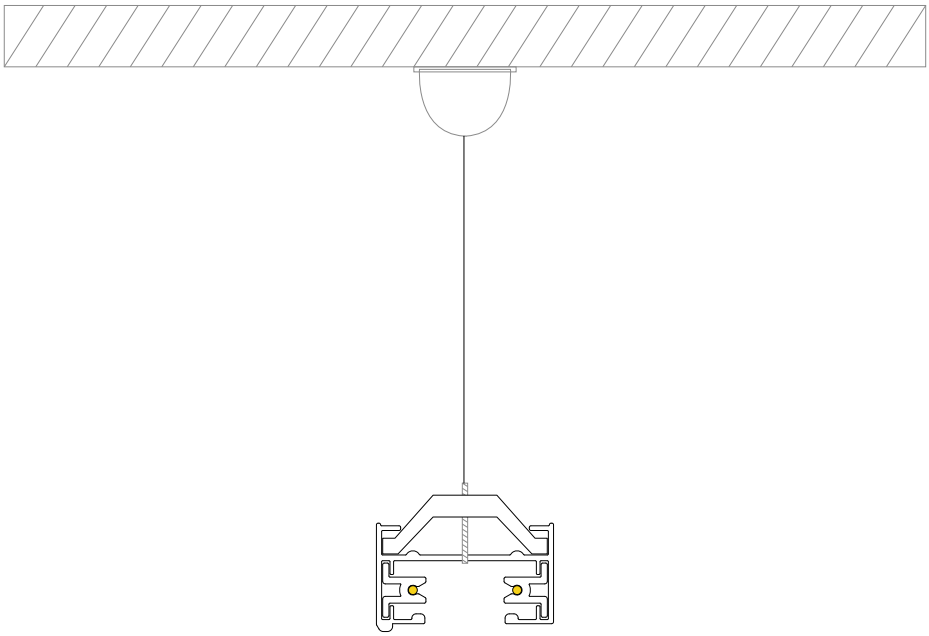

УГЛОВОЕ СОЕДИНЕНИЕ

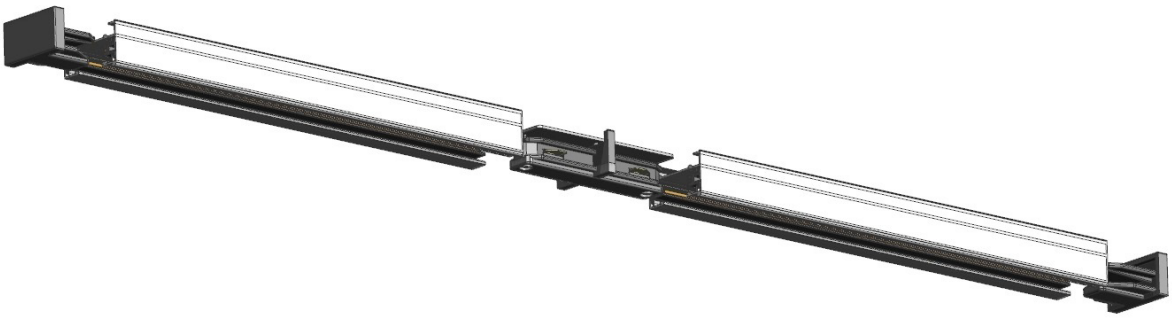

ПРЯМОЕ СОЕДЕНИЕ

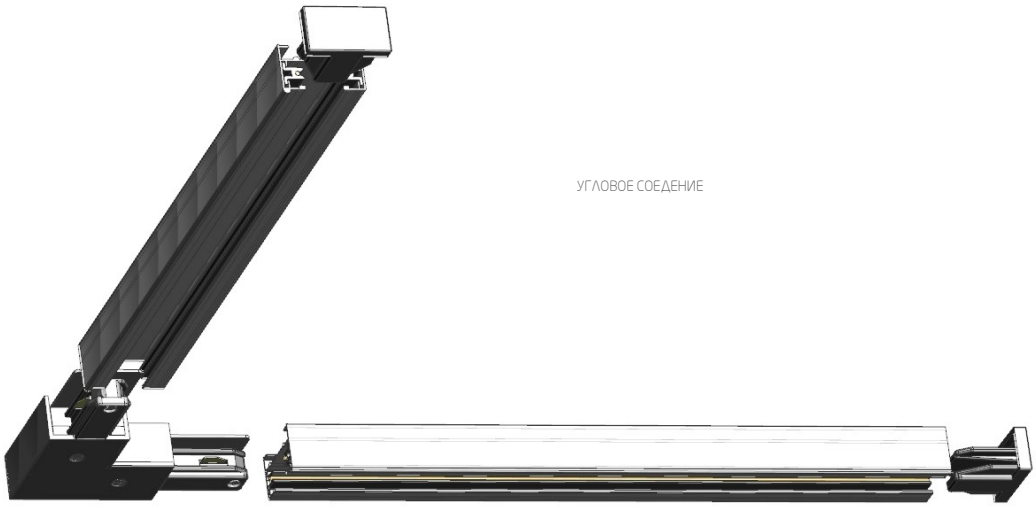

УГЛОВОЕ СОЕДЕНИЕ

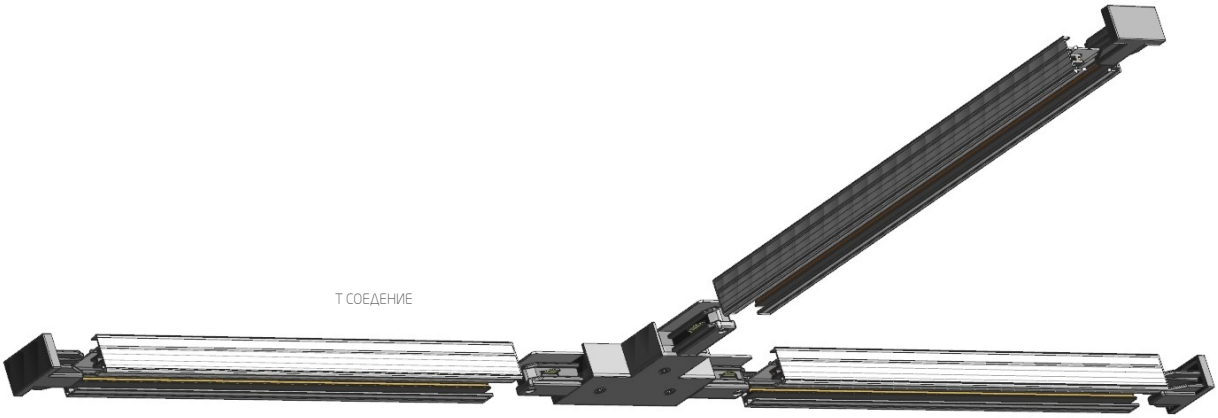

Т СОЕДЕНИЕ

ПРАВИЛА ЭКПЛУАТАЦИИ И ГАРАНТИЙНЫЕ УСЛОВИЯ

Общие сведения.

• Система предназначена для общего или комбинированного освещения помещений общественно-административных зданий, офисов, предприятий торговли и общественного питания и других аналогичных помещений, а также для освещения жилых помещений. Способы установки: накладной на потолок или крепление к потолку при помощи тросовых подвесов.
• Очистка шинопровода от пыли и грязи производится только с помощью сухой тканевой салфеткой, без применения чистящих средств, органических растворителей и других легковоспламенящихся жидкостей.

Требования по безопасности.

• Все работы по установке и техническому обслуживанию необходимо проводить только при отключенном напряжении питающей сети в соответствии с прилагаемой инструкцией.
• Электромонтажные работы должны производиться только квалифицированным персоналом, имеющим соответствующий допуск на проведение работ.

Гарантийные обязательства.

• Гарантийный срок эксплуатации 36 месяцев со дня продажи при соблюдении потребителем условий эксплуатации.
• В случае выхода светильника из строя во время гарантийного срока, при соблюдении правил эксплуатации, потребитель предъявляет претензии в установленном порядке.
• За неправильную транспортировку, хранение, монтаж и эксплуатацию светильников, предприятие-изготовитель ответственности не несет.